GEBRUIKSAANWIJZING ULTRASONE REINIGER

Digitale serie
Mechanische serie

ovodental.nl

LEES DEZE «HANDLEIDING» VOOR GEBRUIK

ALGEMENE RICHTLIJNEN:(Lees alle richtlijnen voordat u het apparaat gebruikt)

1. Gebruik geen sterke zuren, basen of andere bijtende reinigingsvloeistoffen om schade aan de tank te voorkomen.

2. Wanneer u de verwarmingsfunctie inschakelt, moet de tank voor 1/2 tot 2/3 gevuld zijn met water of reinigingsvloeistof om schade aan het verwarmingselement te voorkomen.

⚠3. Gebruik het apparaat niet zonder water of reinigingsvloeistof in de tank, aangezien dit schade kan veroorzaken.

4. Zorg ervoor dat er geen voorwerpen of reinigingsvloeistof in het apparaat terechtkomen, behalve in de tank.

5. Gebruik het apparaat niet langer dan 30 minuten achter elkaar en laat het minstens 30 minuten rusten voor het volgende gebruik; anders wordt de levensduur van het apparaat verkort.

6. Of u nu de tank leegmaakt of het water of de reinigingsvloeistof vervangt, zorg ervoor dat het water of de reinigingsvloeistof in de tank op kamertemperatuur of afgekoeld is; schakel het apparaat bovendien uit en trek de stekker uit het stopcontact.

7. Veeg na gebruik de roestvrijstalen tank en behuizing af met een schone, droge doek. Was het apparaat NIET rechtstreeks met water.

8. Het apparaat moet op een koele, droge plaats worden bewaard, uit de buurt van warmtebronnen en vocht.

oyodental.nl

TOEPASSINGSGEBIED

LABORATORIUMARTIKELEN	PRECISIEONDERDELEN	PCB/INKJET--CARTRIDGES
Reageerbuisjes, bekers, kolven, enz.	Lagers, tandwielen, kleppen, gereedschap, messing, enz.	printplaten, inktcartridges, , enz.

COLLECTIES	HUISHOUDARTIKELEN	MEDISCHE/TANDHEELKUNDIGE E INSTRUMENTEN
Oude munten, insignes.	Kettingen, brillen, horlogebandjes, ringen, oorbellen, tepelhulpstukken, scheerkoppen.	Chirurgische instrumenten, e tangen, handstukken, enz.

GOLFKLUBBEN	ELEKTRISCHE ONDERDELEN	LENZEN KRISTALLEN
Golfclubs en golfballen.	Elektronische onderdelen en componenten.	Lenzen, kristallen.

oyodental.nl

Digitale serie (PS-06A)

KENMERKEN EN TOEBEHOREN

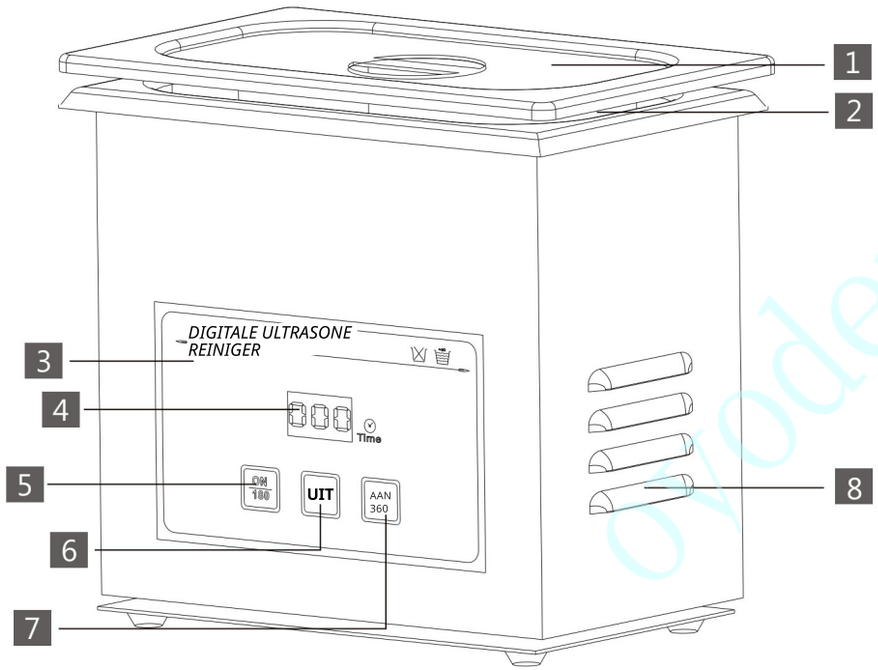

KENMERKEN EN ACCESSOIRES

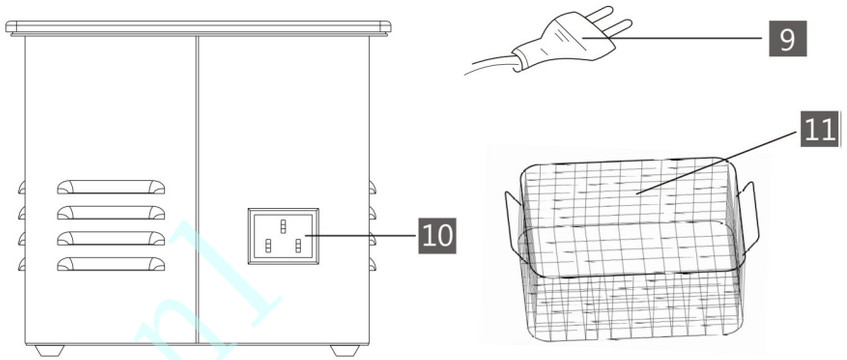

1 Deksel 2 Roestvrijstalen tank 3 Bedieningspaneel 4 Tijdweergavevenster

5 Instellingsknop voor 180 seconden 6 UIT-knop 7 Instellingsknop voor 360 seconden

8 Venster voor warmteafvoer 9 Netsnoer **10** Voedingsaansluiting

11 Reinigingsmand

TECHNISCHE GEGEVENS

MODEL	PS-06A
CAPACITEIT	0,6 l
AFMETINGEN TANK	150 x 85 x 65 mm
ULTRASONE VERMOGEN	50 W
FREQUENTIE	40 kHz
TIMERINSTELLING	180 s, 360 s

oyodental.nl

BEDIENINGSINSTRUCTIES VOOR HET PANEEL

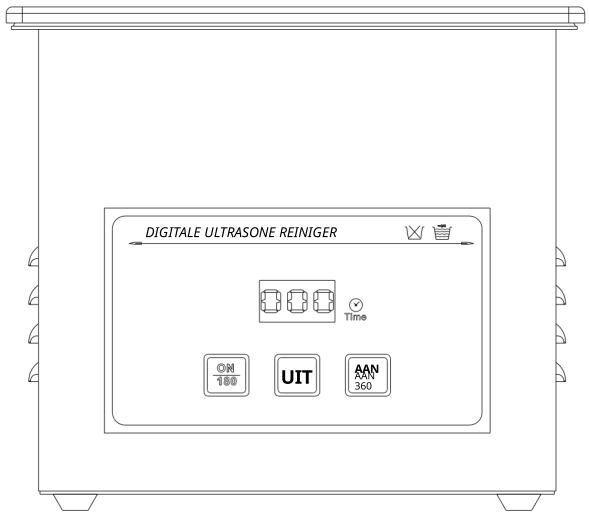

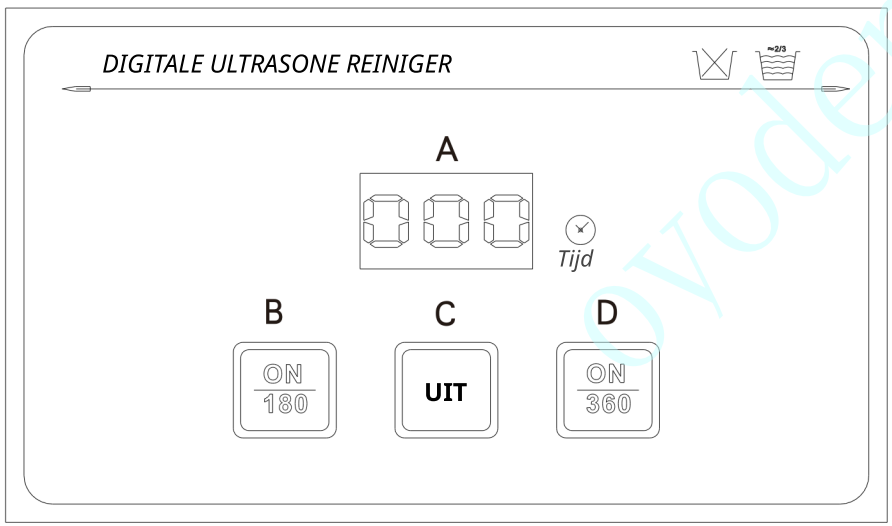

A: Tijdweergavevenster

C: UIT-knop
B: Instellingsknop voor 180 seconden

D: Instellingsknop voor 360 seconden

GEBRUIKSAANWIJZING

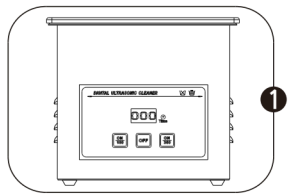

1. Controleer voor gebruik of er onderdelen van het apparaat los zitten.

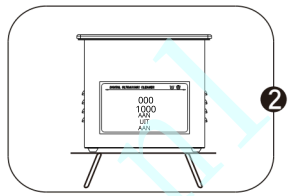

2. Plaats het apparaat op een stabiel en vlak werkoppervlak.

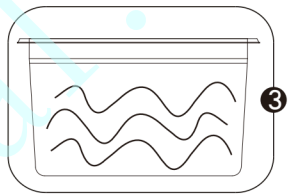

3. Voeg voldoende reinigingsvloeistof (meestal water) toe aan de tank , zodat de te reinigen voorwerpen volledig ondergedompeld kunnen worden en zorg ervoor dat het vloeistofpeil in de tank altijd ongeveer 2/3 vol.

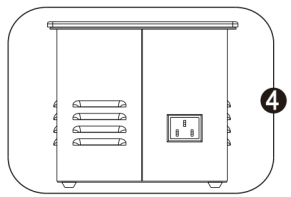

4. Sluit het netsnoer aan (zorg ervoor dat u het netsnoer met aardingsdraad).

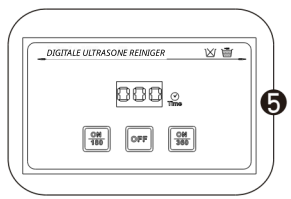

De timer instellen:

5. Zodra de stroom is aangesloten, verschijnt in het tijdvenster "000" en het apparaat staat in stand-by. Druk op "ON-180" of "ON-360", de ultrasone reinigingsfunctie begint. De timer telt af tot 000 en stopt automatisch.

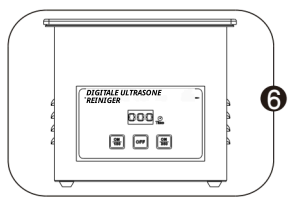

6. U kunt tijdens het reinigingsproces op de knop „UIT“ drukken om het apparaat te stoppen. Wanneer het reinigingsproces is voltooid, koppelt u het apparaat los van de stroomvoorziening.

oyodental.nl

Digitale serie

FUNCTIES EN ACCESSOIRES

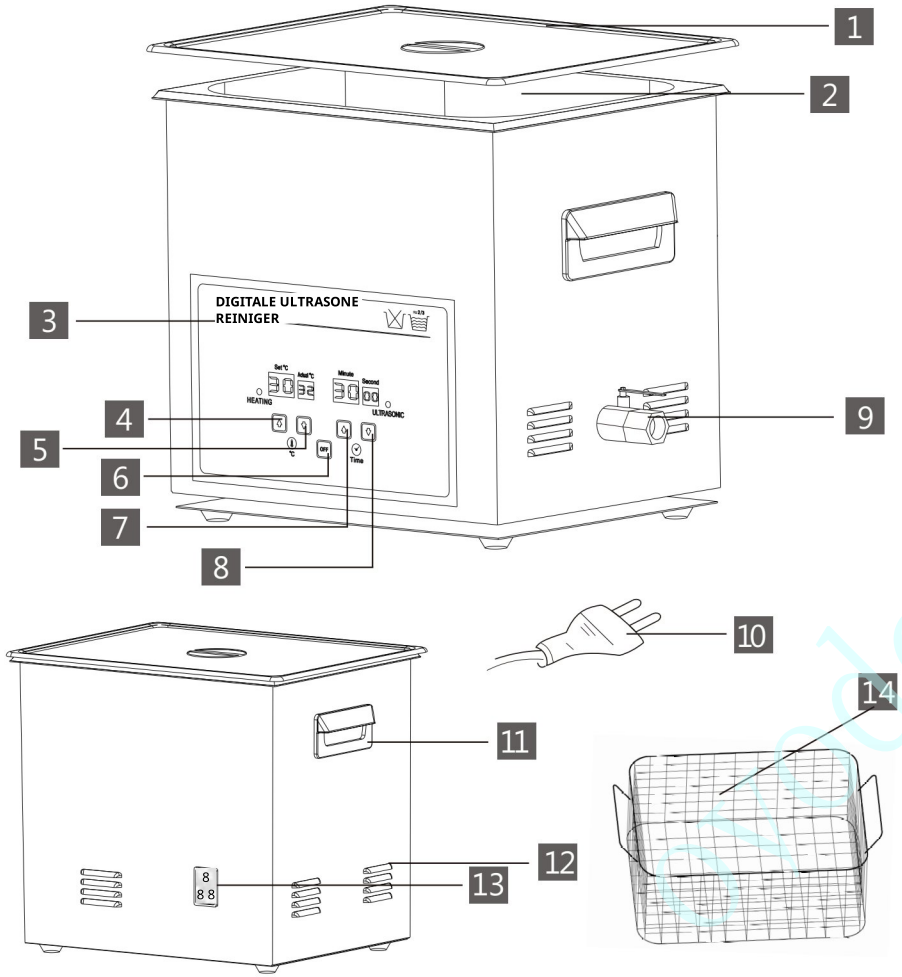

1 Deksel
2 Roestvrijstalen tank
3 Bedieningspaneel
4 Knop voor temperatuurverhoging
5 Knop voor het verlagen van de temperatuur
6 Uitschakelknop
7 Knop voor het verhogen van de tijd
8 Knop voor het verlagen van de tijd
9 Aftapkraan
10 Netsnoer
11 *Handgreep
12 Venster voor warmteafvoer
13 *Stroomconnector en aan/uit-schakelaar
14 Reinigingsmand

***Geen handgreep bij de modellen PS-08A en PS-10A**
***Geen stroomaansluiting en aan/uit-schakelaar bij de modellen PS-80A (110 V), PS-100A (110 V), PS-120A (110 V & 220 V)**

TECHNISCHE GEGEVENS

MODEL	CAPACITEIT	TANKGROOTTE	ULTRASOONVERMOGEN	VERWARMINGSCAPACITEIT	FREQ	TIMERINSTELLING
PS-08A	1,3 l	150 x 135 x 65 mm	70 W	30 W	40 kHz	1–30 minuten
PS-10A	2,0 l	150 x 135 x 100 mm	70 W	60 W	40 kHz	1–30 minuten
PS-20A	3,2 l	240 x 135 x 100 mm	120 W	100 W	40 kHz	1–30 minuten
PS-G20A	4,8 l	240 x 135 x 150 mm	120 W	100 W	40 kHz	1–30 minuten
PS-D30A	4,5 l	300 x 150 x 100 mm	180 W	200 W	40 kHz	1–30 minuten
PS-30A	6,5 l	300 x 150 x 150 mm	180 W	200 W	40 kHz	1–30 minuten
PS-D40A	7 l	300 x 240 x 100 mm	240 W	500 W	40 kHz	1–30 minuten
PS-40A	10 l	300 x 240 x 150 mm	240 W	500 W	40 kHz	1–30 minuten
PS-60A	15 l	330 x 300 x 150 mm	360 W	500 W	40 kHz	1–30 minuten
PS-G60A	20 l	330 x 300 x 200 mm	360 W	500 W	40 kHz	1–30 minuten
PS-80A	22 l	500 × 300 × 150 mm	480 W	500 W	40 kHz	1–30 minuten
PS-100A	30 l	500 × 300 × 200 mm	600 W	500 W	40 kHz	1–30 minuten
PS-120A	45 l	500 × 300 × 300 mm	720 W	1000 W	40 kHz	1-30 minuten

https://www.oyodental.nl/

BEDIENINGSINSTRUCTIES VOOR HET PANEEL

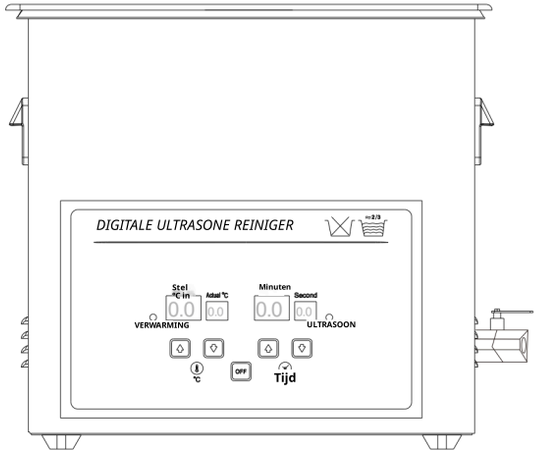

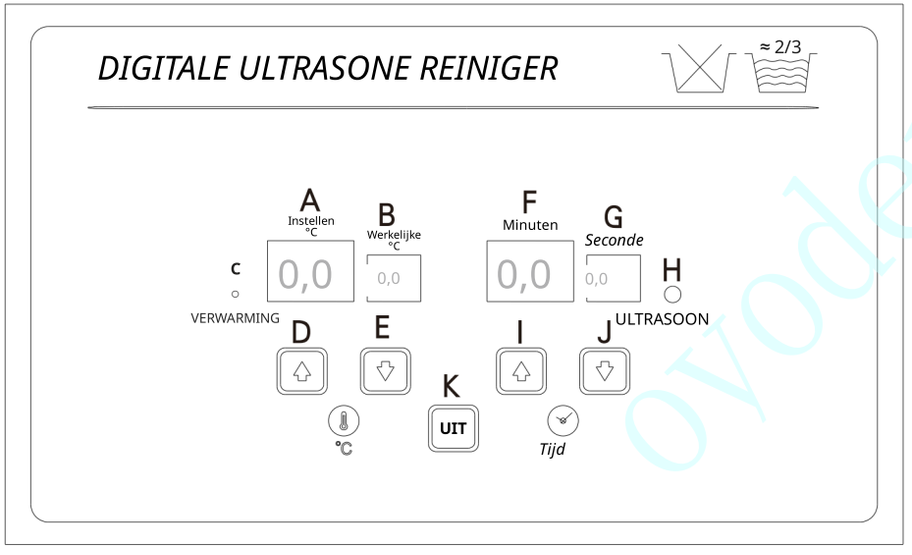

A: Venster voor insteltemperatuur

B: Venster voor de actuele temperatuur

C: Verwarmingsindicatielampje

D: Knop voor temperatuurverhoging

E: Knop voor het verlagen van de temperatuur

F: Weergavevenster „Minute“

G: Weergavevenster „Second“

H: Indicatielampje voor ultrasoon

I: Knop voor het verhogen van de tijd

J: Knop om de tijd te verlagen

K: UIT-knop

GEBRUIKSAANWIJZING

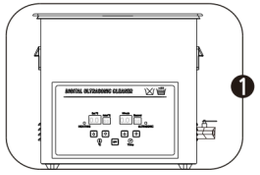

1. Controleer vóór gebruik of er onderdelen van het apparaat loszitten.

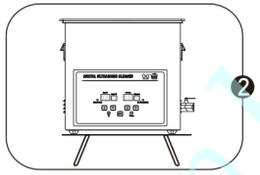

2. Plaats het apparaat op een stabiel en vlak werkoppervlak.

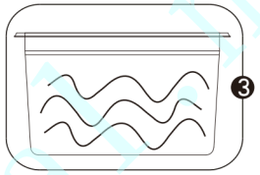

3. Voeg voldoende reinigingsvloeistof (meestal water) toe aan de tank, zodat de te reinigen voorwerpen volledig ondergedompeld kunnen worden. Het vloeistofniveau in de tank moet altijd ongeveer 2/3 vol zijn.

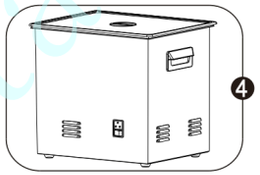

4. Sluit het netsnoer aan en zet de aan/uit-schakelaar aan de achterzijde van het apparaat aan (zorg ervoor dat u het netsnoer met aardingsdraad gebruikt).

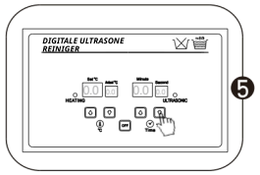

5. **De timer instellen:**

Wanneer het apparaat is aangesloten, verschijnt "00 00" in de tijdweergavevensters. Druk op "↑" en "↓" om de reinigingstijd te verlengen of te verkorten (1 tot 30 minuten is selecteerbaar). De ultrasone reinigingsfunctie start automatisch en het indicatielampje gaat branden. De timer kan worden aangepast terwijl het apparaat in werking is.

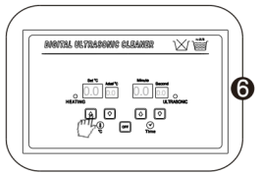

6. **De temperatuur instellen:**

Wanneer het apparaat is aangesloten, geven de vensters "Set °C" en "Actual °C" "00" en de huidige temperatuur van de reinigingsvloeistof weer. Druk op de toetsen "↑" en "↓" om de temperatuur te verhogen of te verlagen. (Als de ingestelde temperatuur hoger is dan de werkelijke temperatuur van de reinigingsvloeistof, gaat het verwarmingsindicatielampje branden; zodra de temperatuur van de reinigingsvloeistof de ingestelde temperatuur bereikt, stopt het verwarmingsproces automatisch en gaat het verwarmingsindicatielampje uit.) Tijdens het verwarmen geeft het venster "Set °C" de ingestelde temperatuur weer en toont het venster "Actual °C" de huidige temperatuur van de reinigingsvloeistof. Omgevingstemperatuur tot 80 °C is selecteerbaar, maar 40 °C tot 60 °C wordt aanbevolen.

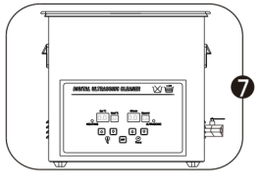

7. U kunt tijdens het reinigingsproces op de "OFF"-knop drukken om het apparaat te stoppen (verwarming en ultrasoon worden tegelijkertijd gestopt). Zet na afloop van de reiniging de aan/uit-schakelaar aan de achterzijde van het apparaat uit en koppel het apparaat los van de stroomvoorziening.

oyodental.nl

Mechanische serie

KENMERKEN EN TOEBEHOREN

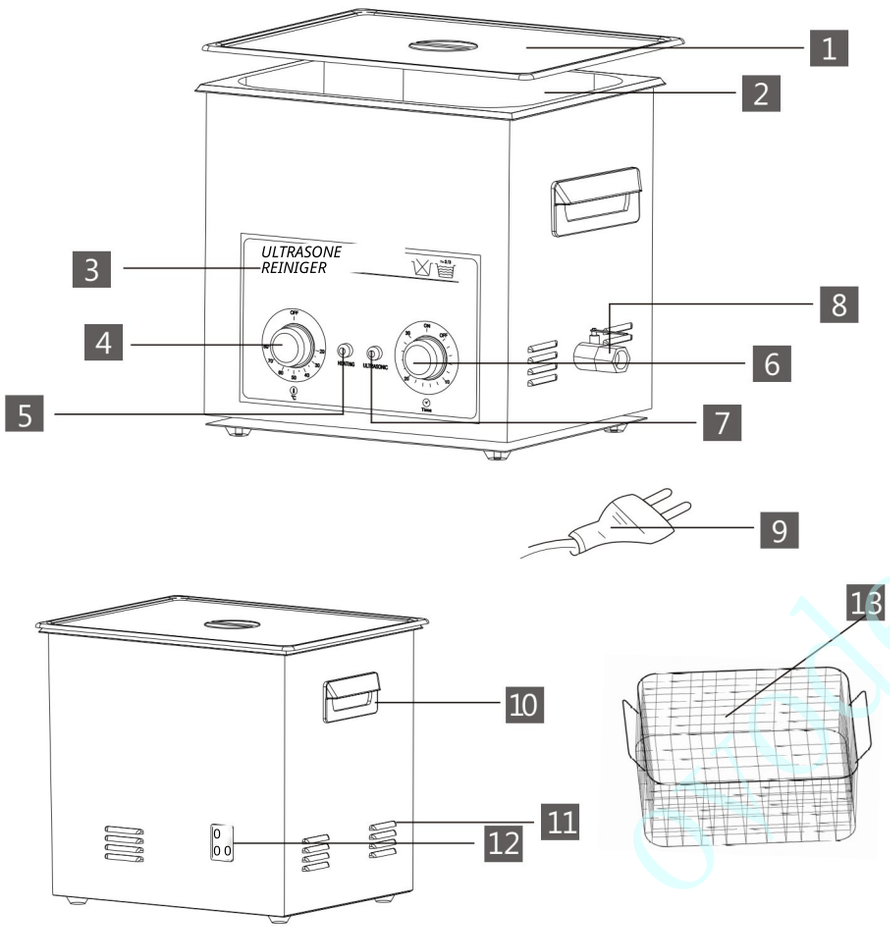

1 Deksel
2 Roestvrijstalen tank
3 Bedieningspaneel
4 Knop voor temperatuurregeling
5 Indicatielampje verwarming
6 Knop voor ultrasone timer
7 Indicatielampje ultrasoon
8 Aftapkraan
9 Netsnoer
10 *Handgreep
11 Warmteafvoerraam
12 *Stroomconnector en aan/uit-schakelaar
13 Reinigingsmand

***Geen handgreep bij de modellen PS-08 en PS-10**

***Geen stroomaansluiting en aan/uit-schakelaar bij de modellen PS-80 (110 V), PS-100 (110 V) en PS-120 (110 V & 220 V)**

TECHNISCHE GEGEVENS

MODEL	CAPACITEIT	TANKGROOTTE	ULTRASOON VERMOGEN	VERWARMINGSCAPACITEIT	FREQ	TIMERINSTELLING
PS-08	1,3 l	150 x 135 x 65 mm	70 W	30 W	40 kHz	1–30 minuten
PS-10	2,0 L	150 x 135 x 100 mm	70 W	60 W	40 kHz	1–30 minuten
PS-20	3,2 L	240 x 135 x 100 mm	120 W	100 W	40 kHz	1–30 minuten
PS-G20	4,8 l	240 x 135 x 150 mm	120 W	100 W	40 kHz	1–30 minuten
PS-D30	4,5 L	300 x 150 x 100 mm	180 W	200 W	40 kHz	1–30 minuten
PS-30	6,5 L	300 x 150 x 150 mm	180 W	200 W	40 kHz	1–30 minuten
PS-D40	7 l	300 x 240 x 100 mm	240 W	500 W	40 kHz	1–30 minuten
PS-40	10 L	300 x 240 x 150 mm	240 W	500 W	40 kHz	1–30 minuten
PS-60	15 l	330 x 300 x 150 mm	360 W	500 W	40 kHz	1–30 minuten
PS-G60	20 l	330 x 300 x 200 mm	360 W	500 W	40 kHz	1–30 minuten
PS-80	22 l	500 × 300 × 150 mm	480 W	500 W	40 kHz	1–30 minuten
PS-100	30 l	500 × 300 × 200 mm	600 W	500 W	40 kHz	1–30 minuten
PS-120	45 l	500 × 300 × 300 mm	720 W	1000 W	40 kHz	1-30 minuten

oyodental.nl

BEDIENINGSINSTRUCTIES VOOR HET PANEEL

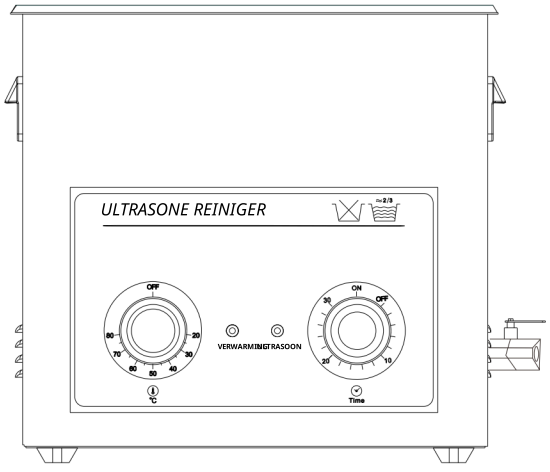

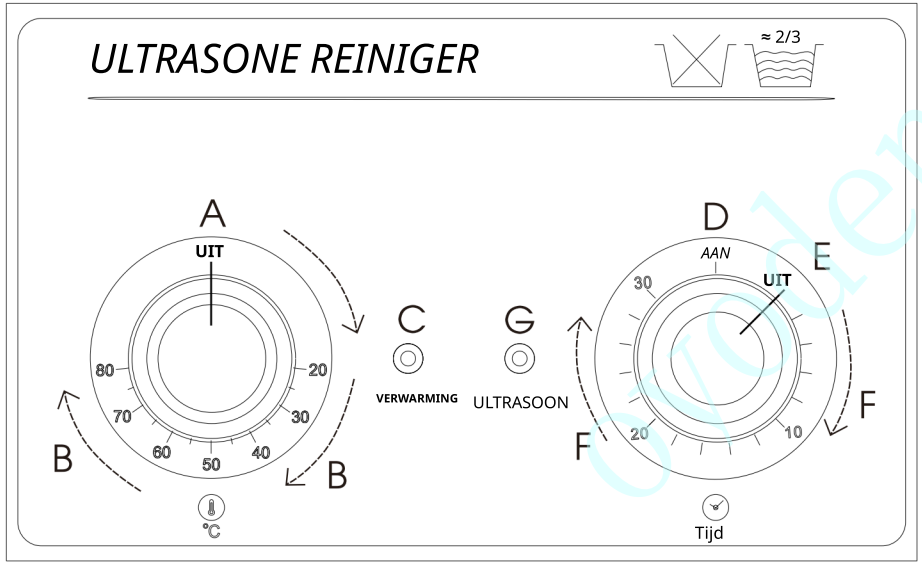

A: Schakel de verwarmingsfunctie uit

B: Instelling verwarmingstemperatuur (Omgevingstemperatuur tot 80 °C selecteerbaar)

C: Indicatielampje voor verwarming
D: "AAN"-stand voor ultrasoon vermogen

E: Schakel de ultrasone vermogensfunctie uit

F: Instellen van de ultrasone tijd (1 tot 30 minuten selecteerbaar)

G: Indicatielampje ultrasoon

GEBRUIKSAANWIJZING

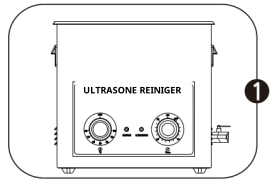

1. Controleer voor gebruik of er onderdelen van het apparaat loszitten.

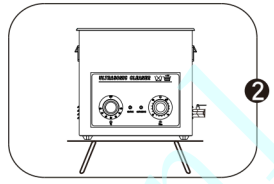

2. Plaats het apparaat op een stabiel en vlak werkoppervlak.

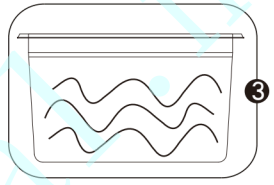

3. Voeg voldoende reinigingsvloeistof (meestal water) toe aan de tank, zodat de te reinigen voorwerpen volledig ondergedompeld kunnen worden; het vloeistofpeil in de tank moet altijd ongeveer 2/3 vol zijn.

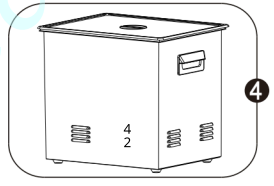

4. Sluit het netsnoer aan en zet de aan/uit-schakelaar aan de achterzijde van het apparaat aan (zorg ervoor dat u het netsnoer met aardingsdraad gebruikt).

De timer instellen

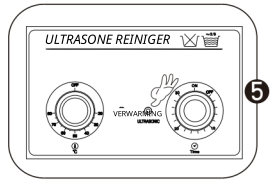

5. Draai aan de "⏰"-knop om de "Ultrasoon"-functie in te schakelen; u kunt kiezen uit 1 tot 30 minuten. Zodra de timer is ingesteld, start de ultrasone reinigingsfunctie automatisch en gaat het indicatielampje branden. U hoort een "zizi"-geluid, wat betekent dat het apparaat normaal werkt; u kunt de knop ook in tegengestelde richting draaien naar de "ON"-stand. Dit is de "stay on"-modus en het apparaat stopt pas als u de knop naar de "OFF"-stand draait.

De temperatuur instellen:

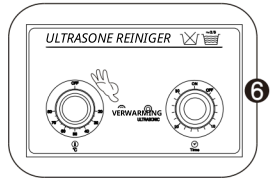

6. Draai aan de knop "①°C" om de "Verwarming"-functie in te schakelen (als de ingestelde temperatuur hoger is dan de werkelijke temperatuur van de reinigingsvloeistof, wordt er verwarmd en gaat het verwarmingsindicatielampje branden; zodra de temperatuur van de reinigingsvloeistof de ingestelde temperatuur bereikt, stopt het verwarmingsproces automatisch en gaat het verwarmingsindicatielampje uit). Er kan worden gekozen tussen omgevingstemperatuur tot 80°C, maar 40°C tot 60°C wordt aanbevolen.

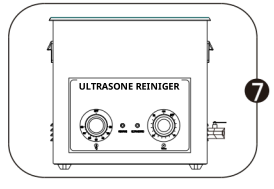

7. U kunt tijdens het reinigingsproces de "⏱"-knop en de " 🌡 "-knop naar de "OFF"-stand draaien om de ultrasone reiniging en de verwarming afzonderlijk te stoppen. Wanneer de reiniging is voltooid, schakelt u de aan/uit-schakelaar aan de achterzijde van het apparaat uit en koppelt u het apparaat los van de stroomvoorziening.

oydental.nl